Montage- und
Bedienunganleitung

# 3/8" Eckventil mit Fernfühler

Okal-Heizkörper / Thermostatkopf im Abdeckgitter

## Anwendung und Montage

Der 3/8" Eckventil- mit Fernfühler Austauschsatz ist für den Austausch für vorhandene Danfoss und Honeywell Ventile und Köpfe aus der Serie "Helitherm" Fertigheizkörper bestimmt. Durch seinen 2m langen Fernfühler besteht die Möglichkeit der optimalen Termperaturerfassung. Beim Umbau ist darauf zu achten, dass die Dichtflächen der Anschlussverschraubung sauber sind. Beim späteren entlüften muss das Thermostatventil geschlossen werden. Es gibt keine allgemein gültigen Regeln, an welcher Stelle der Fernfühler zu platzieren ist. Es ist lediglich darauf zu achten, dass der Fernfühler ungehindert die tatsächliche Raumtemperatur erfassen kann.

**Hydraulischer Abgleich:** Um einen hydraulischen Abgleich zu erreichen und den Komfort und die Energieeffizienz auch in kleineren Systemen zu verbessern, ist es empfehlenswert, eine Voreinstellung des Ventils vorzunehmen. Ein statischer hydraulischer Abgleich führt erfahrungsgemäß zu Energieeinsparungen von bis zu 5 %.

## Technische Daten

| | |
|---|---|
| **Medien** | |
| Wasser oder Wasser-Glykolgemisch nach VDI 2035 | |
| ph-Wert: | 8 - 9,5 |
| **Anschlüsse/Größen** | |
| Thermostatgewinde: | M28 x 1,0 |
| Größen: | DN15 |
| **Betriebstemperaturen** | |
| Max. Betriebstemperatur: | 120 °C |
| Min. Betriebstemperatur des Mediums: | -10 °C frostfrei |
| **Druckwerte** | |
| Max. Betriebsdruck: | 10 bar |
| Max. Differenzdruck: | 100 kPa |
| Empfohlener Differenzdruck für den geräuscharmen Betrieb: | 20 kPa |

## Zulassungen

- Keymark-zertifiziert nach EN 215

## Besondere Merkmale

- Thermostatgewindeanschluss M28 x 1,0
- Geräuscharmer Betrieb
- Durchflussmenge einfach mit Gabelschlüssel SW 7 oder einem speziellen Einstellschlüssel einstellbar (siehe Zubehör)

# Technische Eigenschaften

## Voreinstellung

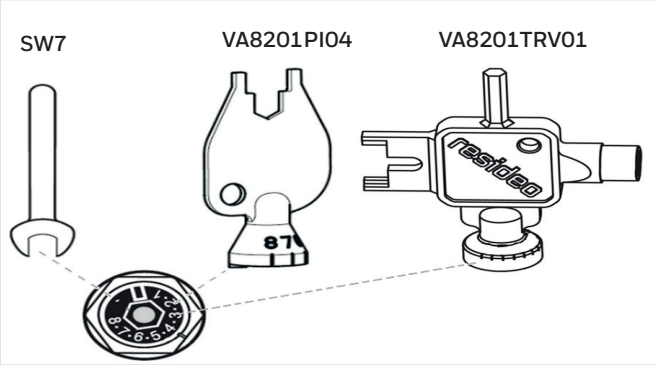


**Konstruktionsbeispiel**

- Wärmebelastung: Q=3500 W
- Temperaturdifferenz zwischen Zulauf und Rücklauf: ΔT=15K
- Berechneter Massenfluss: $\dot{m} = Q/(c \times \Delta T)$ = 3500/(1,163x15) = 201 l/h
- Regelung innerhalb: 2K p-band
- Verfügbarer Differenzdruck: Δp = 100 mbar (10 kPa)
- Ventileinstellung aus den Diagrammen auf der folgenden Seite

- Die Durchflussmengen können mittels einer 8-stufigen Voreinstellung geregelt werden (20 bis 235 l/h für Standardköpfe
- Sollte der erforderliche maximale Durchfluss nicht genau dem Sollwert entsprechen, nutzen Sie eine Zwischeneinstellung oder die nächsthöhere Einstellung
- Die Einstellung kann mit einem 7 mm-Gabelschlüssel oder einem speziellen Einstellschlüssel geändert werden
  - Schieben Sie den Kopf des Einstellschlüssels auf den Sechskant des grünen Einstellrades und stellen Sie dabei sicher, dass die kleine Zunge an der Unterseite des Schlüssels in die Nut des Einstellrades eingreift.
  - Drehen Sie den Einstellschlüssel, bis der gewünschte Sollwert an der Referenzmarkierung auf dem Messinggehäuse des Ventileinsatzes
  - Versuchen Sie nicht, das Ventil auf eine Einstellung größer als 8 oder auf eine Einstellung kleiner als 1 einzustellen. Sollten Sie das Ventil versehentlich auf eine Einstellung kleiner als 1 eingestellt haben, öffnen Sie das Rad durch Drehen nach links bis zum Endanschlag über der Einstellung 8 (dort trifft das Oberteil des Rads auf den Haltering), und drehen Sie das Rad anschließend zurück nach rechts bis zur gewünschten Einstellung
- Die Werkseinstellung ist Stufe 6

## Einbauhinweise

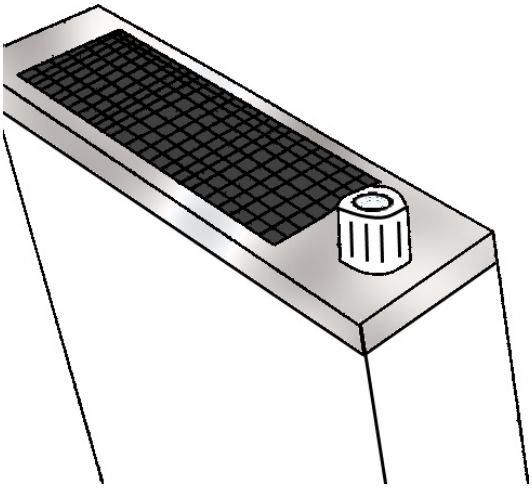

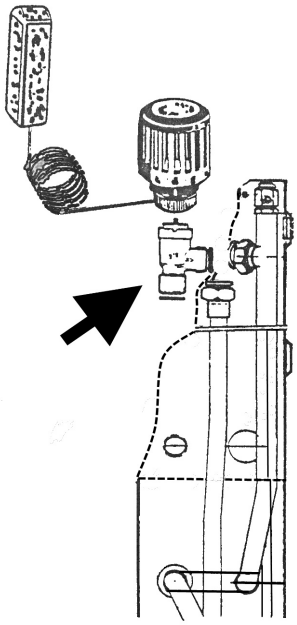

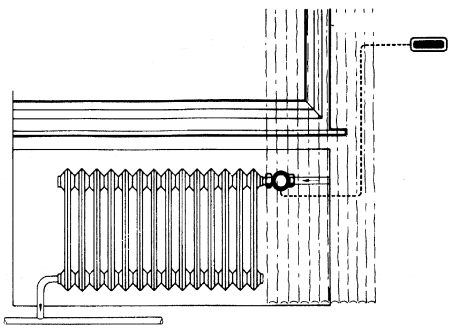

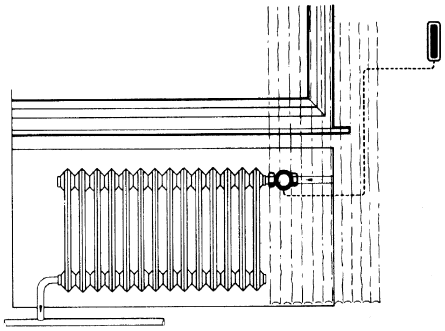

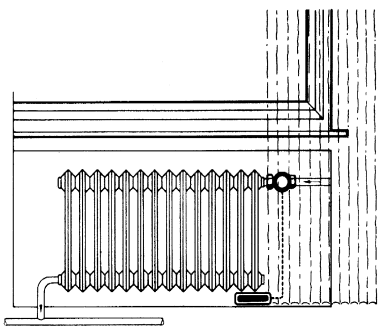

## Durchflussrate

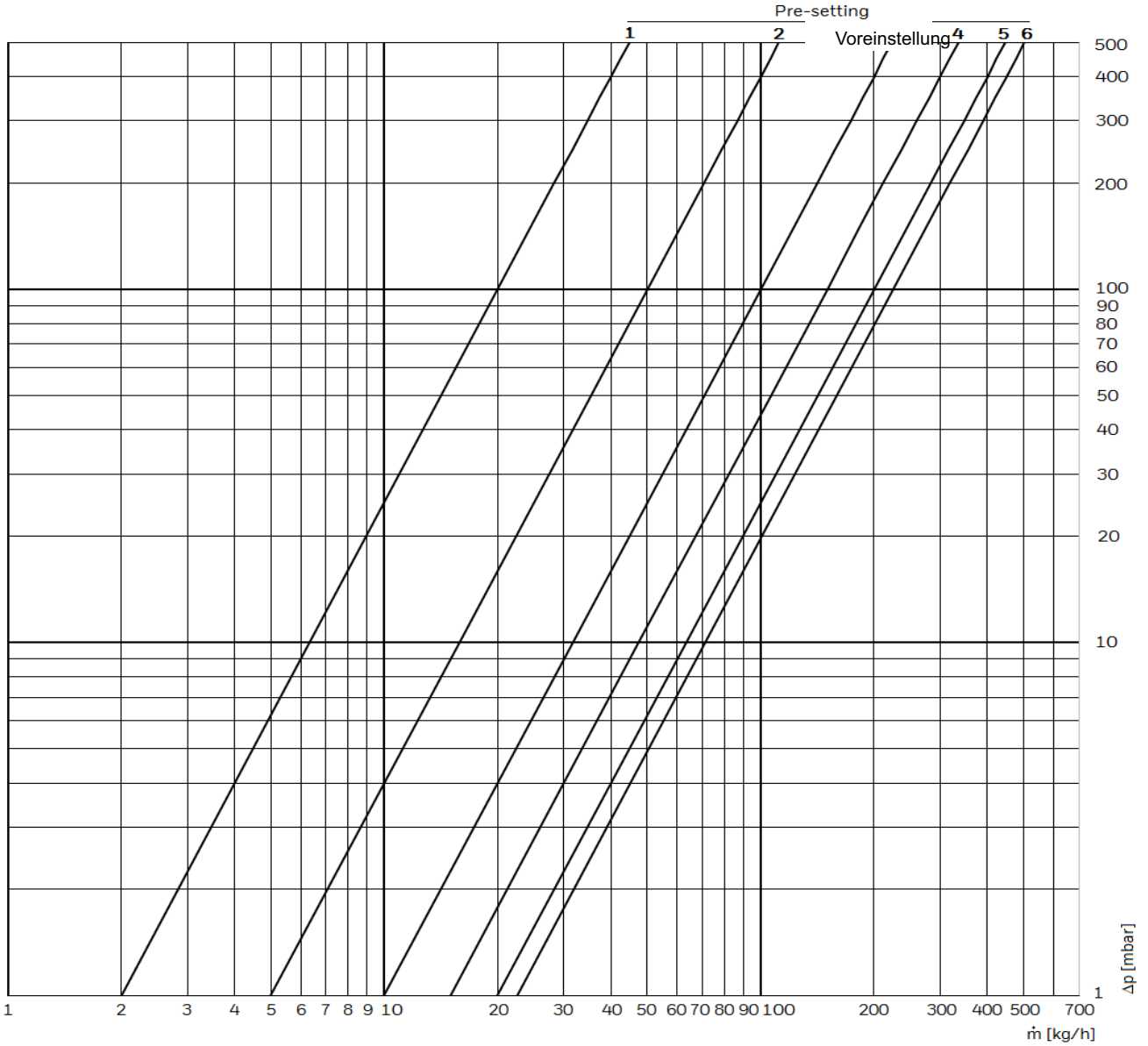


| Voreinstellung | 1 | 2 | 3 | 4 | 5 | 6 | 7 | 8 |
|---|---|---|---|---|---|---|---|---|
| kv-Wert, 1K p-Band | 0,063 | 0,16 | 0,28 | 0,33 | 0,33 | 0,33 | 0,33 | 0,33 |
| **kv-Wert, 2K p-Band** | **0,063** | **0,16** | **0,32** | **0,47** | **0,63** | **0,71** | **0,73** | **0,74** |
| kv-Wert, 3K p-Band | 0,063 | 0,16 | 0,35 | 0,51 | 0,66 | 0,79 | 0,95 | 1,04 |
| kvs | 0,063 | 0,16 | 0,35 | 0,51 | 0,66 | 0,81 | 0,97 | 1,08 |

**Vama Coaching, Klausbreite 11, 38364 Schöningen**
Telefon: +49 5352 9084 467
Telefax: +49 5352 9081 780
E-Mail: kontakt@vama- coaching.de